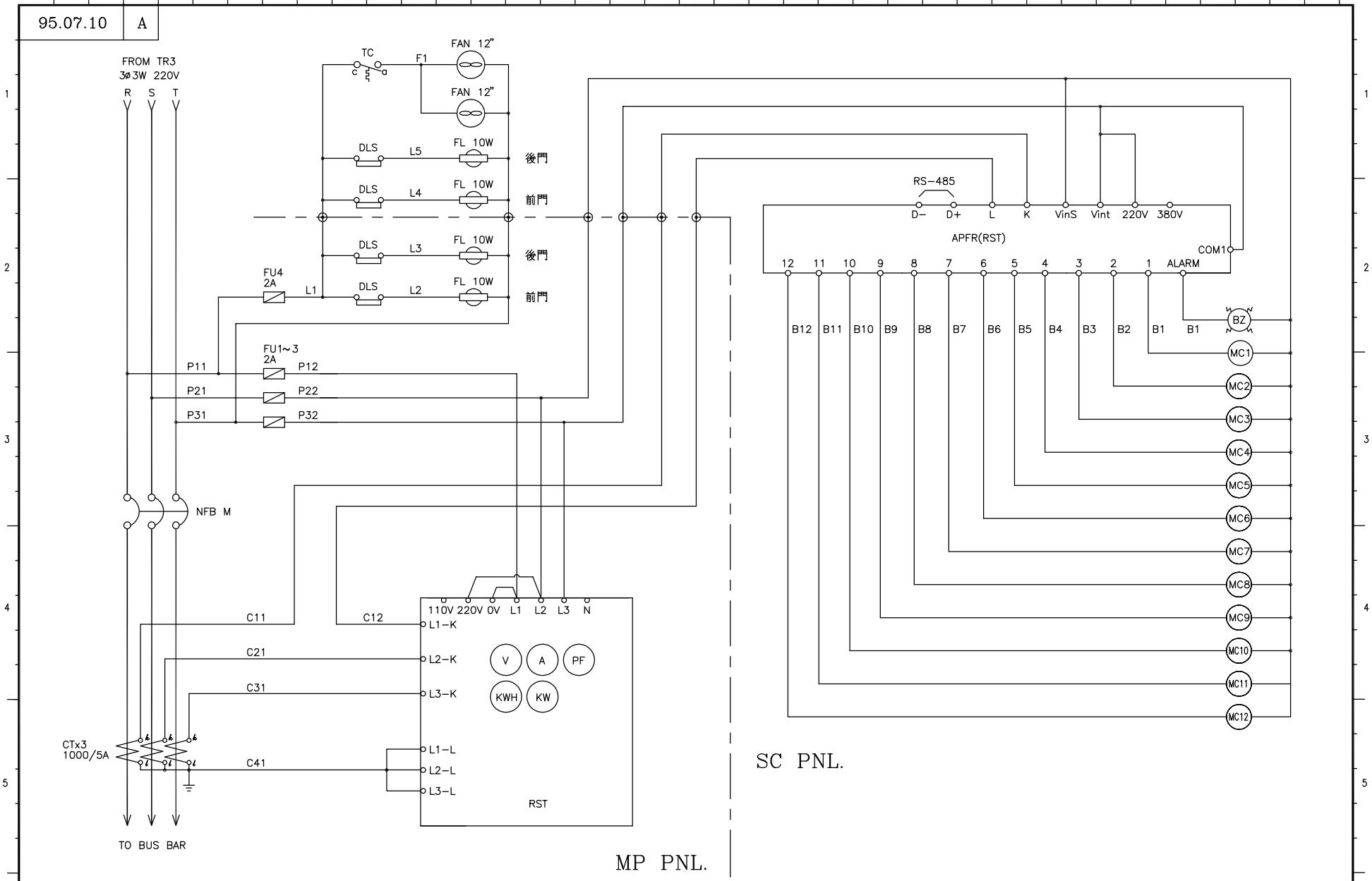

3				比例	/		單位	mm		圖名:	"RST" APFR&POWER MEMER 控制線路圖	REV. NO. A
2				校核	劉正雄	95.07.10	批准	劉正雄	95.07.10			
1				設計	吳昆樺	95.07.10	製圖	吳昆樺	95.07.10	圖號:	RST APFR-1	SHEET NO. 01
記號	修改	日期	修 改 內 容									

汎武事業股份有限公司
RST ENTERPRISE CO., LTD.